ЛИМЦ.60148.05.000.006

Ra 12,5 (√)

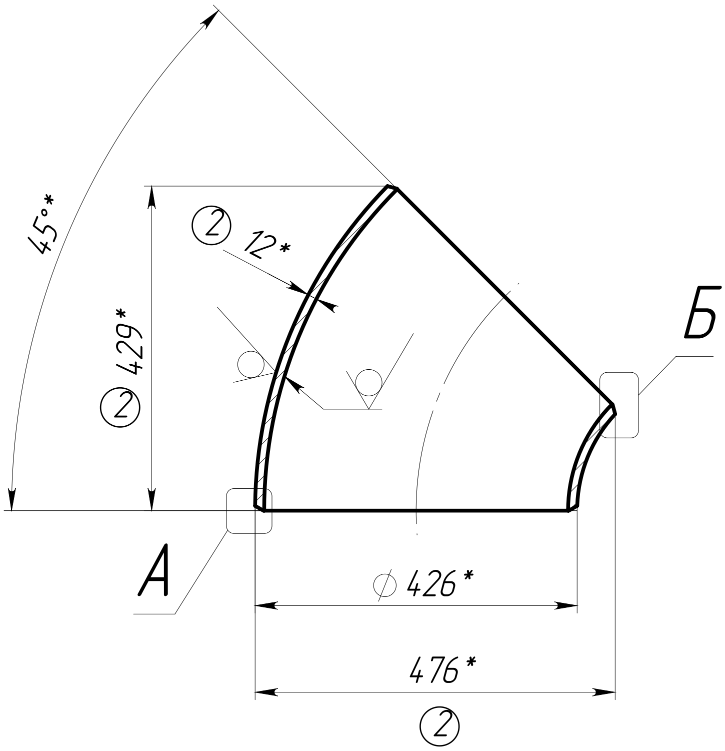

А (1:1)

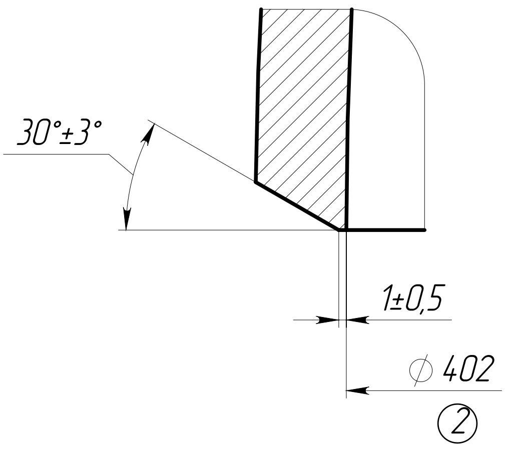

Б (1:1)

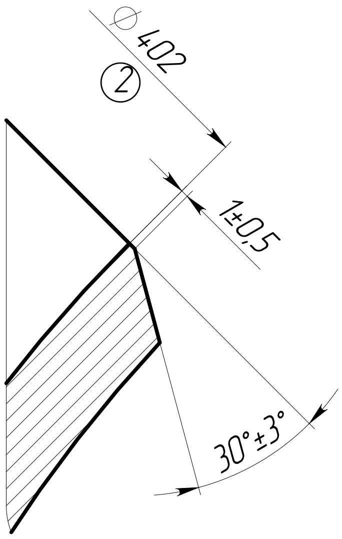

1. *ŭǪǅǶǯÅè ǯǵı̀ åǹÅǪǪŌǸǴ.
2. ūǪÅǴǅÅŇǪǪÆĘ ŇǫŇǅƿǪäǯƿǅǯ äǯÅÆǯǰǪ.
3. ŭǫâǅǯ ǯŇǹæåǴǅ ǹŇ ÅŭŮŭ 30893.2 - ІК. ①

					ЛИМЦ.60148.05.000.006		
2	Зам.	ЛИМЦ.60148.17ИИ		24.12.25			
1	Зам.	ЛИМЦ.60148.13ИИ		05.11.25			
Изм.	Лист	№ докум.	Подп.	Дата	Отвод	Лит.	Масса	Масштаб
Разраб.		Быков		14.07.25			38.01	1:10
Пров.		Лаптев						
Т. контр.		Волков				Лист	Листов 1	
					Изделие-заготовка: отвод 45-426х12-09Г2С ГОСТ 30753-2001 ②	АО "БТ"		
Н. контр.		Ванина						
Утв.		Соломатин						

Перв. примен.

ЛИМЦ.60148.05.000.000

Справ. №

Подп. и дата

Инв. № дубл.

Взам. инв. №

Подп. и дата

Инв. № подл.

Шифр:

Копировал

Формат А4